Pro-Tech TOOLS

Akumulátorový naftový ohrievač 8kW 12/230V Pro-Tech TOOLS

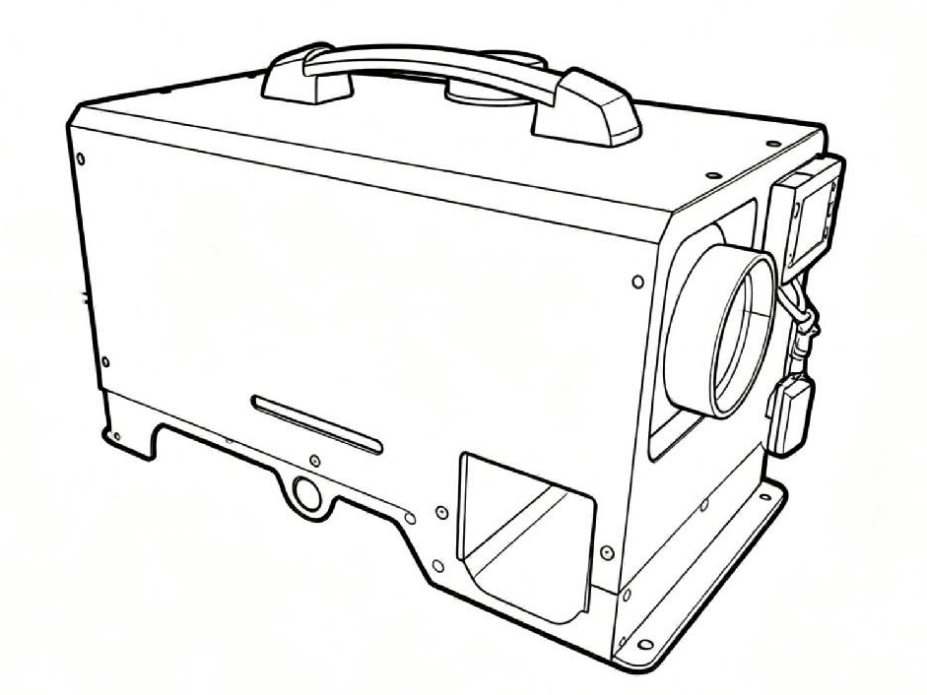

Návod na použitie

Preklad originálneho návodu

Pred použitím si pozorne prečítajte pokyny a používajte výrobok správne. Po prečítaní si tento návod na použitie uchovajte, aby sa k nemu obsluha mohla kedykoľvek vrátiť.

VAROVANIE!

1. Nepoužívajte ohrievač v priestoroch, kde sa môžu vyskytovať horľavé výpary. Používanie ohrievača v takýchto podmienkach môže spôsobiť nebezpečenstvo výbuchu a požiaru.
2. Počas prevádzky a údržby zariadenia je zakázané fajčiť cigarety, približovať sa k horúcim, alebo pohybujúcim sa predmetom a používať náradie, ktoré môže spôsobiť iskrenie.
3. Počas prevádzky ohrievača zabezpečte v miestnosti dostatočné vetranie. Ohrievač by sa mal používať iba v dobre vetranej miestnosti s pravidelnou výmenou vzduchu (minimálne dvakrát za hodinu, alebo častejšie). Nedostatočné vetranie môže viesť k nedostatku kyslíka, čo má za následok zlé spaľovanie a tvorbu oxidu uhoľnatého, ktorý môže spôsobiť vážne, alebo dokonca smrteľné otravy.
4. Minimálne požiadavky na vetranie: Minimálny objem vykurovanej miestnosti musí byť aspoň 140 m^3. Minimálna prierezová plocha ventilačného potrubia musí byť aspoň 350 cm^2.
5. V prípade úniku nafty najskôr vypnite napájanie. Potom vyčistite miesto úniku a prijmite opatrenia na zabránenie ďalším únikom. Nepoužívajte žiadne zariadenia, ktoré by mohli spôsobiť iskrenie!

VAROVANIE!

1. Neplňte ohrievač palivom neznámeho pôvodu.
2. V miestnosti s ohrievačom nepoužívajte sprejové výrobky. Plyn uvoľňujúci sa zo spreja počas používania môže spôsobiť požiar, alebo výbuch.
3. Nikdy nepoužívajte ohrievač v priestoroch, kde sa nachádzajú horľavé materiály, alebo horľavý prach, ako sú papierové častice, drevený prach, alebo vláknitý odpad. Vystavenie ohrievača takýmto materiálom môže spôsobiť únik zapálených častíc a vyvolať požiar.
4. Nezakrývajte prívod a výstup ohrievača. Nebezpečenstvo požiaru.
5. Neuskutočňujte neoprávnené úpravy konštrukcie zariadenia, pretože to môže spôsobiť poruchu a dokonca aj požiar.
6 Nevystavujte zariadenie dažďu, alebo snehu a vyhnite sa jeho používaniu v podmienkach s vysokou vlhkosťou. Pred vykonaním údržby, alebo testovania odpojte zariadenie od napájania.

VAROVANIE!

1. Používanie ohrievačov v blízkosti horľavých materiálov je zakázané. Aby ste predišli požiarom, udržiavajte počas prevádzky voľný priestor okolo zariadenia. Minimálne vzdialenosti: 3,5 m od výstupu ohrievača (vpredu), 2,5 m od prívodu vzduchu (vzadu), 2 m na oboch stranách a 2 m nad zariadením.
2. Počas prevádzky ohrievača sa uistite, že povrch, na ktorom je zariadenie umiestnené, sa neprehrieva. Upozornenie: Nebezpečenstvo požiaru.
3. Počas prevádzky zariadenia nedopĺňajte palivo do nádrže. Pred doplnením paliva zariadenie vypnite. Doplňovanie paliva počas prevádzky ohrievača môže spôsobiť požiar.

Konštrukcia ohrievača

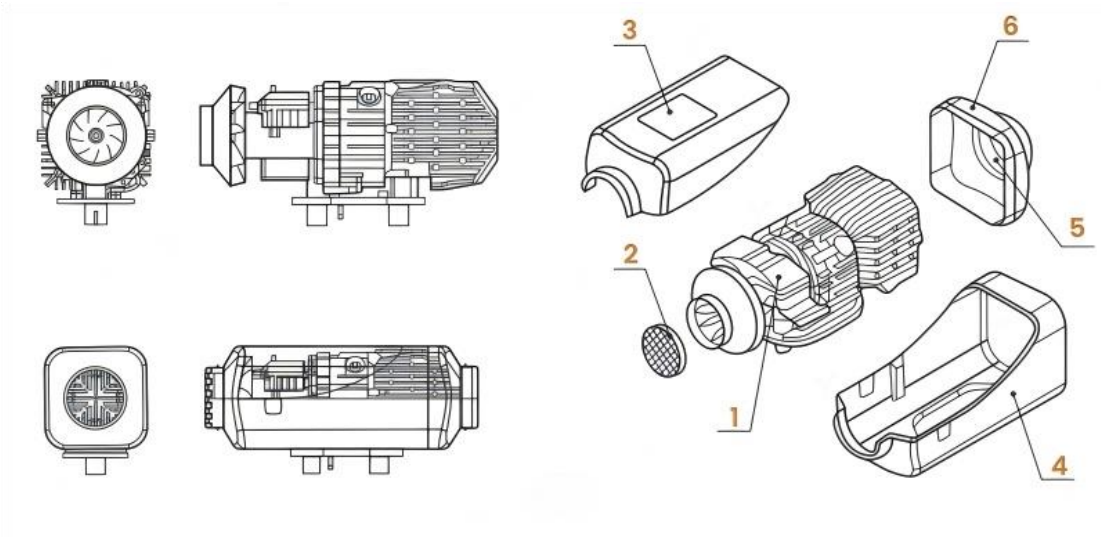

1. Motor 2. Sací kryt 3. Horný kryt 4. Spodný kryt 5. Výstup vzduchu 6. Zadný kryt (skriňa/plášť krytu)

Inštalácia

Ohrievač by mal byť inštalovaný vo vnútri vozidla s dostatočným priestorom pre prúdenie vzduchu (najmä pre prívod vzduchu) a s dostatočným pracovným priestorom, ktorý umožní ľahkú demontáž zapaľovacej sviečky a riadiacej jednotky. Ohrievač môže byť inštalovaný v kabíne vozidla, ak výška kabíny nepresahuje 1,5 m. Systémy dodávky paliva, prívod vzduchu pre spaľovanie a výfukové systémy musia byť inštalované mimo kabíny vozidla.

Všetky zostavy musia byť upevnené tak, aby sa zabránilo uvoľneniu komponentov.

Po inštalácii ohrievača skontrolujte, či sa kryt ventilátora nedotýka susedných komponentov. Pri inštalácii použite tesnenie dodávané v sade. Pri opätovnej inštalácii vymeňte tesnenie za nové. Odporúčané polohy inštalácie sú znázornené na nasledujúcich schémach.

Povrch na inštaláciu ohrievača by mal byť rovný a hladký (povolená nerovnosť povrchu je do 1 mm).

Povolené uhly sklonu ohrievača sú znázornené na obrázku.

Zariadenie by malo byť naklonené pod uhlom 30° (prúd horúceho vzduchu by mal smerovať nadol). Ak nie je k dispozícii žiadne iné nastavenie, ohrievač možno umiestniť pod uhlom 90° pozdĺž dlhšej osi (výfuková rúrka a zapaľovacia sviečka by mali smerovať nahor). Pre správnu inštaláciu ohrievača použite všetky skrutky 4M6 dodané v sade.

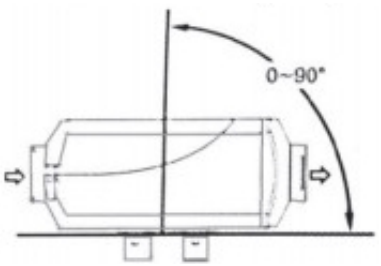

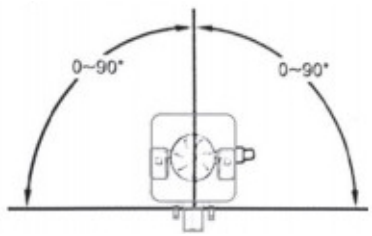

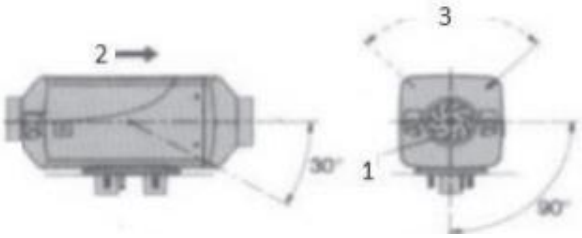

Správna konfigurácia ohrievača:

1. Prívod vzduchu
2. Poloha zapaľovacej sviečky
3. Smer prúdenia vzduchu.

Pokyny na inštaláciu ohrievača

1. Uistite sa, že je medzi ohrievačom a podlahou vozidla dostatočný priestor. Skontrolujte tiež, či ventilátor pracuje voľne.
2. Montážna plocha by mala byť rovná
3. Tmelenie by malo byť nainštalované
4. Stena vozidla, alebo miestnosti, kde je ohrievač inštalovaný, by mala byť rovná
6. Montážna doska
7. Podložka
8. Šesťhranná matica M6

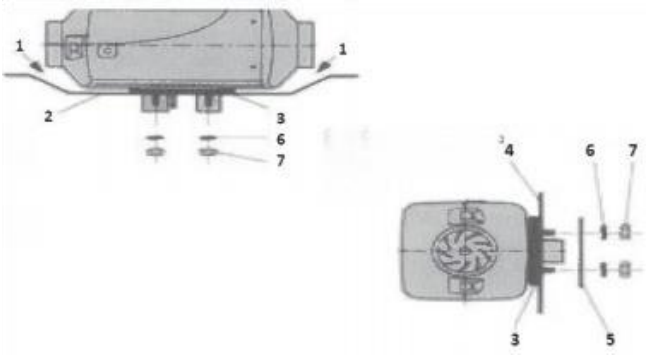

Skontrolujte ohrievač, či nebol poškodený pri preprave. Zariadenie umiestnite na vhodné miesto s dostatočným vetraním. Zabezpečte dostatočnú vzdialenosť. Pripojte 21V akumulátor.

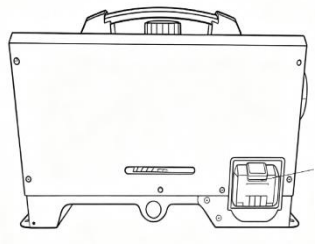

Umiestnenie 21 V batérie

Pripojenie ohrievača k batérii s napätím 21 V DC



Ovládací panel



Zapnutie: Krátkym stlačením tlačidla napájania zapnete zariadenie, na obrazovke sa zobrazí „ON“ a zobrazí sa poloha prevodového stupňa, čo signalizuje normálne zapnutie.

Vypnutie: Krátkym stlačením tlačidla napájania zariadenie vypnete a na obrazovke sa zobrazí „OFF“, čo signalizuje normálne vypnutie.

Rýchlostný stupeň: V zapnutom stave krátko stlačte tlačidlo rýchlostného stupňa hore/dole pre prechod na vyšší/nižší rýchlostný stupeň, P1-P5. Rýchlostný stupeň má pamäťovú funkciu a pri ďalšom zapnutí sa automaticky nastaví rýchlostný stupeň, ktorý bol nastavený naposledy.

Prepínanie režimov: V zapnutom stave krátko stlačte tlačidlo OK alebo dlho stlačte tlačidlo zapnutia/vypnutia, aby ste prepínali medzi režimami rýchlosti/konštantnej teploty (10 ℃ – 35 ℃).

Funkcia vyhľadávania: Krátkym stlačením tlačidla nastavení v zapnutom stave sa postupne zobrazia teplota skrine, napätie, rýchlosť ventilátora a čas časovaného vypnutia. V ľavom hornom rohu sa zobrazuje nadmorská výška (používa sa v spojení so základnou doskou Plateau).

Funkcia časovača: V stave vypnutia podržte tlačidlo OK stlačené po dobu 2 sekúnd, aby ste vstúpili do funkcie zapnutia/vypnutia časovača.

Prvé nastavenie je zapnutie po niekoľkých hodinách, stlačte tlačidlo ozubeného kolesa hore/dole na nastavenie času, stlačte tlačidlo OK na potvrdenie a prejdite do druhého nastavenia časovača vypnutia.

Nastavte zariadenie tak, aby sa automaticky vyplo po niekoľkých hodinách prevádzky, stlačte tlačidlo s ozubeným kolieskom nahor/nadol na nastavenie času a po potvrdení tlačidlom OK sa na obrazovke zobrazí odpočítavanie do času zapnutia.

V tomto bode opäť dlho stlačte tlačidlo OK, aby ste zrušili predtým nastavený čas zapnutia/vypnutia a vynulovali ho.

V stave zapnutia: Dlho stlačte tlačidlo OK na 2 sekundy, aby ste vstúpili do funkcie časovaného vypnutia.

Po nastavení tlačidla na zmenu rýchlosti na niekoľko hodín sa zariadenie automaticky vypne. Potvrďte tlačidlom OK.

Klávesové skratky:
Párovanie diaľkového ovládača: V stave vypnutia stlačte tlačidlo zníženia rýchlosti na 3 sekundy, aby ste vstúpili do párovania diaľkového ovládača (Y01), odpočítavanie trvá 10 sekúnd a stlačte ľubovoľné tlačidlo na diaľkovom ovládači, aby sa párovanie úspešne vykonalo.

Ručné čerpanie nafty:
V stave vypnutia stlačte súčasne tlačidlá pre radenie nahor a nadol na 5 sekúnd, aby ste vstúpili do režimu čerpania nafty pomocou diaľkového ovládača (YAP). V tomto momente stlačte tlačidlo plus na diaľkovom ovládači, aby ste spustili čerpanie nafty a stlačte tlačidlo mínus na diaľkovom ovládači , aby ste čerpanie nafty zastavili.

Výber funkcie: V stave vypnutia stlačte a podržte tlačidlo zapnutia na 2 sekundy a na obrazovke sa striedavo zobrazí

----->zapnuté (normálne spustenie)
----->AP (funkcia automatického čerpania nafty)
----->FAN (funkcia odsávania)
----->Y01 (párovanie diaľkového ovládača)
----->YAP (čerpadlo nafty s diaľkovým ovládaním)

----->SET (konfigurácia)
----->on (normálny štart)

Automatické spustenie čerpadla (AP): Na displeji sa zobrazí AP. Uvoľnite tlačidlo, 1 minútu predhrejte zapaľovaciu sviečku a začnite čerpať naftu. Po naplnení naftového potrubia sa stroj automaticky zapáli a prejde do normálneho stavu spaľovania.

Funkcia odsávania (FAN): Na displeji sa zobrazí FAN. Uvoľnite tlačidlo a na displeji sa zobrazí Fn1. Ventilátor sa spustí samostatne a je možné nastaviť Fn1-Fn3. Funkcia odsávania zabezpečuje vetranie kabíny.

Párovanie diaľkového ovládania (Y01): Na displeji sa zobrazí Y01. Uvoľnite tlačidlo a na displeji sa zobrazí 10-sekundové odpočítavanie. Stlačte ľubovoľné tlačidlo na diaľkovom ovládaní do 10 sekúnd a párovanie diaľkového ovládania je úspešné.

Diaľkové ovládanie naftového čerpadla (YAP): Na displeji sa zobrazí YAP. Uvoľnite tlačidlo a na displeji sa zobrazí 666, čo znamená, že táto funkcia sa vypne po 666 sekundách.

Spôsob 1: Stlačením tlačidla plus na diaľkovom ovládači spustíte čerpanie nafty a stlačením tlačidla mínus na diaľkovom ovládači čerpanie nafty zastavíte.
Spôsob 2: Stlačením tlačidla na radenie nahor spustíte čerpanie nafty a stlačením tlačidla na radenie nadol čerpanie nafty zastavíte.

Upozornenie: Táto funkcia nepodporuje zapaľovanie. Vždy sledujte stav nafty v naftovom potrubí a zastavte čerpanie, keď je plné.

Funkcia SET (SET): Na obrazovke sa zobrazí SET, uvoľnite tlačidlo, stlačte tlačidlá pre posun nahor a nadol na nastavenie, krátko stlačte tlačidlo SET na potvrdenie, na obrazovke sa zobrazí 12U/24U (nastavenie napätia, prepínanie tlačidlami pre posun nahor a nadol, krátko stlačte tlačidlo SET na potvrdenie).

---->16/20/22/24/28/32 (konfigurácia naftového čerpadla – prepínanie pomocou tlačidiel pre posun nahor a nadol, krátke stlačenie tlačidla SET na potvrdenie).
----->P2.0/P3.0/P3.6/P4.0 (konfigurácia napájania – prepínanie pomocou klávesov Shift hore a dole, krátke stlačenie klávesu Set na potvrdenie).
----->SAV (krátke stlačenie tlačidla Set na potvrdenie, úspešné uloženie, konfigurácia nadobúda platnosť).

Kód správy	Popis	Kód správy	Popis
F0	Hlavná riadiaca doska porucha/výmena	F9	Skrat zapaľovacej sviečky /výmena zapaľovacej sviečky
F1	Porucha zapaľovania/kontrola olejového okruhu	F10	Prehrievanie hliníkového telesa/kontrola vzduchovodu
F2	Zhasnutie plameňa počas prevádzky/kontrola olejového okruhu/kontrola upchatia prívodu vzduchu	F11	Prerušený obvod alebo, skrat hliníkového teplotného senzora
F3	Nízke napätie, alebo prepäťová porucha	F12	Prerušenie obvodu zapaľovania Zapaľovacej sviečky/vymeňte zapaľovaciu sviečku
F6	Prerušený obvod alebo skrat snímača teploty nasávaného vzduchu, prehriatie	F13	Nedostatočný prívod napájania/skontrolujte napájanie, alebo menič
F7	Otvorený obvod olejového čerpadla, alebo skrat	F16	Porucha komunikácie medzi spínačom a základnou doskou/odstraňovanie porúch káblového zväzku
F8	Otvorený obvod motora, alebo skrat, ventilátor zablokovaný		

Technické údaje

Kód produktu: PT41979
Model: WH-3.6F
Výkon: 8kW
Objem nádrže: 5L
Napájanie: 12V DC / 230V~50Hz AC
Batéria: 21V 4Ah 84Wh (voliteľná)
Nastavenie teploty: ÁNO
Stupeňkrytia: IPX0